СДЕЛАНО В РОССИИ

# ПРАЙС-ЛИСТ
# ШАРОВЫЕ КРАНЫ LD
# 11С67П
# 2024 ГОД

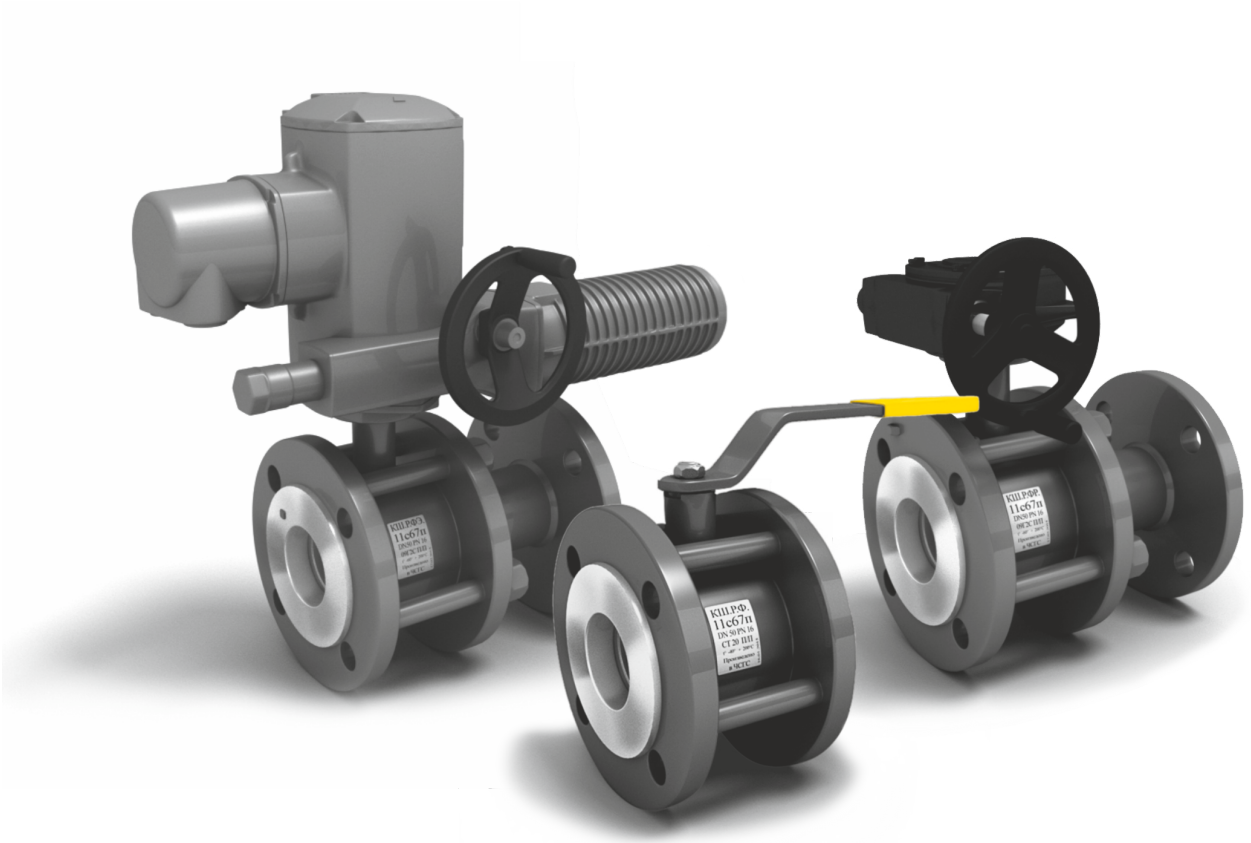

лд.рф

Telegram

ВКонтакте

11С67П

# РАЗБОРНЫЕ ШАРОВЫЕ КРАНЫ LD 11С67П ПРАЙС-ЛИСТ 2024

+7 (351) 730 47 47
office@ldtd.ru
лд.рф

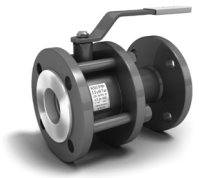

## КРАН ШАРОВОЙ РАЗБОРНЫЙ

фланцевое соединение
полнопроходной

| DN | PN | Обозначение по каталогу | Цена ст. 20 | Цена 09Г2С |
|---|---|---|---|---|
| 25 | 16 | КШ.Р.Ф.025.016.П/П | 3 046 | 3 794 |
| 32 | 16 | КШ.Р.Ф.032.016.П/П | 3 274 | 4 062 |
| 40 | 16 | КШ.Р.Ф.040.016.П/П | 3 964 | 4 685 |
| 50 | 16 | КШ.Р.Ф.050.016.П/П | 4 138 | 5 135 |
| 65 | 16 | КШ.Р.Ф.065.016.П/П | 6 514 | 8 811 |
| 80 | 16 | КШ.Р.Ф.080.016.П/П | 7 886 | 10 249 |
| 100 | 16 | КШ.Р.Ф.100.016.П/П | 17 347 | 21 610 |
| 125 | 16 | КШ.Р.Ф.125.016.П/П | 35 272 | 45 859 |
| 150 | 16 | КШ.Р.Ф.150.016.П/П | 38 211 | 47 413 |
| 200 | 16 | КШ.Р.Ф.200.016.П/П | * | * |

## КРАН ШАРОВОЙ РАЗБОРНЫЙ

фланцевое соединение
неполнопроходной

| DN | PN | Обозначение по каталогу | Цена ст. 20 | Цена 09Г2С |
|---|---|---|---|---|
| 65 | 16 | КШ.Р.Ф.065.016.Н/П | 5 220 | 6 477 |
| 100 | 16 | КШ.Р.Ф.100.016.Н/П | 8 967 | 11 107 |
| 150 | 16 | КШ.Р.Ф.150.016.Н/П | 36 676 | 47 782 |
| 200 | 16 | КШ.Р.Ф.200.016.Н/П | 45 654 | 50 360 |

## КРАН ШАРОВОЙ РАЗБОРНЫЙ

фланцевое соединение
с редуктором
полнопроходной

| DN | PN | Обозначение по каталогу | Цена ст. 20 | Цена 09Г2С |
|---|---|---|---|---|
| 32 | 16 | КШ.Р.Ф.Р.032.016.П/П | 13 417 | 14 401 |
| 40 | 16 | КШ.Р.Ф.Р.040.016.П/П | 14 273 | 15 181 |
| 50 | 16 | КШ.Р.Ф.Р.050.016.П/П | 14 497 | 15 743 |
| 65 | 16 | КШ.Р.Ф.Р.065.016.П/П | 17 468 | * |
| 80 | 16 | КШ.Р.Ф.Р.080.016П/П | 19 149 | 22 135 |
| 100 | 16 | КШ.Р.Ф.Р.100.016.П/П | 32 504 | 37 831 |
| 125 | 16 | КШ.Р.Ф.Р.125.016.П/П | 54 909 | 68 144 |
| 150 | 16 | КШ.Р.Ф.Р.150.016.П/П | 58 583 | 70 087 |
| 200 | 16 | КШ.Р.Ф.Р.200.016.П/П | * | * |

## КРАН ШАРОВОЙ РАЗБОРНЫЙ

фланцевое соединение
с редуктором
неполнопроходной

| DN | PN | Обозначение по каталогу | Цена ст. 20 | Цена 09Г2С |
|---|---|---|---|---|
| 65 | 16 | КШ.Р.Ф.Р.065.016.Н/П | 15 850 | 17 421 |
| 100 | 16 | КШ.Р.Ф.Р.100.016.Н/П | 20 534 | 23 208 |
| 150 | 16 | КШ.Р.Ф.Р.150.016.Н/П | 56 665 | 70 547 |
| 200 | 10 | КШ.Р.Ф.Р.200.010.Н/П | 67 889 | * |
| 200 | 16 | КШ.Р.Ф.Р.200.016.Н/П | 67 888 | 73 770 |

+7 (351) 730 47 47
office@ldtd.ru
лд.рф

## КРАН ШАРОВОЙ РАЗБОРНЫЙ КОМПАКТНЫЙ

фланцевое соединение

| DN | PN | Обозначение по каталогу | Цена ст. 20 | Цена 09Г2С |
|---|---|---|---|---|
| 25 | 16 | Компактный КШ.Р.Ф.025.016.П/П L=66 | 3 172 | * |
| 32 | 16 | Компактный КШ.Р.Ф.032.016.П/П L=80 | 3 936 | * |
| 40 | 16 | Компактный КШ.Р.Ф.040.016.П/П L=86 | 4 372 | * |
| 50 | 16 | Компактный КШ.Р.Ф.050.016.П/П L=100 | 4 925 | 6 110 |
| 65 | 16 | Компактный КШ.Р.Ф.065.016.Н/П L=100 | 6 234 | 7 904 |
| 65 | 16 | Компактный КШ.Р.Ф.065.016.П/П L=110 | 5 574 | * |
| 80 | 16 | Компактный КШ.Р.Ф.080.016.П/П L=130 | 7 354 | 9 556 |
| 100 | 16 | Компактный КШ.Р.Ф.100.016.Н/П L=130 | 7 351 | * |
| 125 | 16 | Компактный КШ.Р.Ф.125.016.Н/П L=160 | 15 956 | * |
| 150 | 16 | Компактный КШ.Р.Ф.150.016.Н/П L=160 | 20 690 | * |

* - цена по запросу

**Изготовитель оставляет за собой право вносить изменения в конструкцию без дополнительного уведомления.**